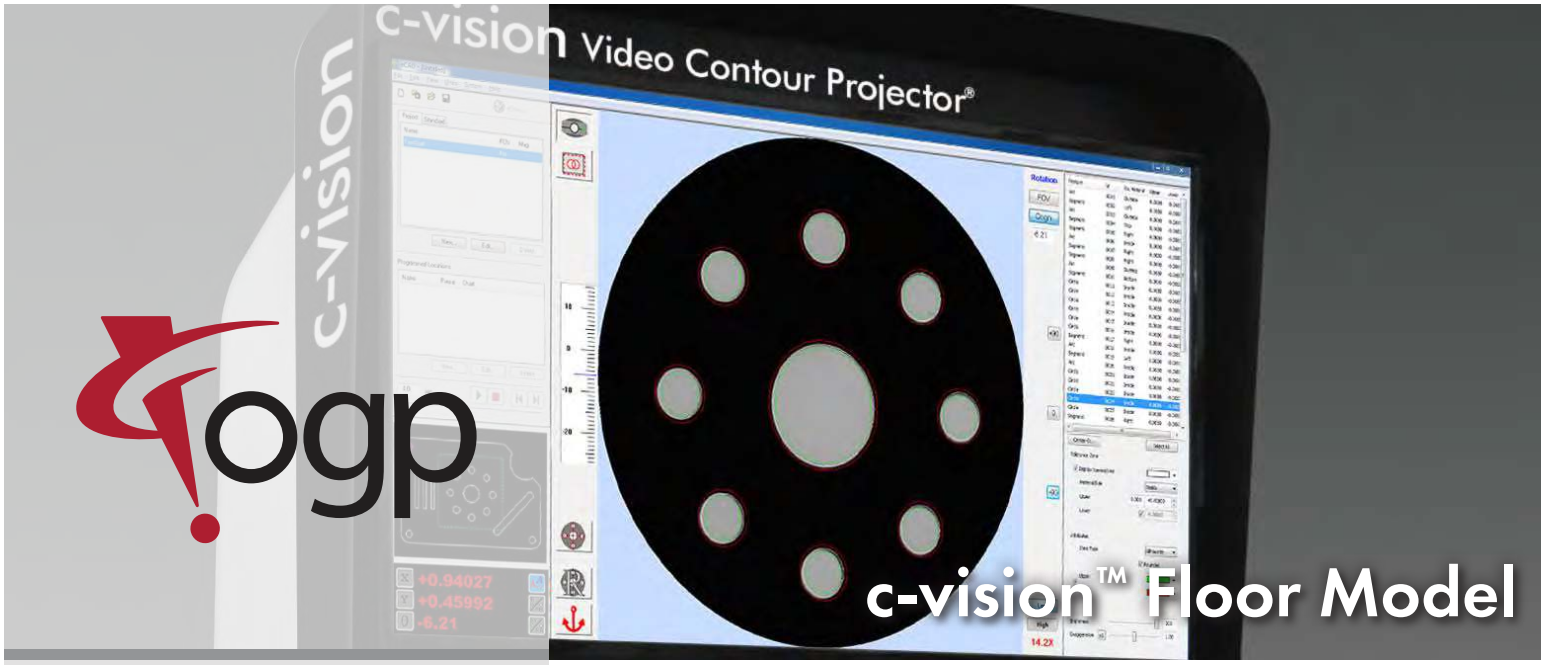

c-vision™ Floor Model

c-vision ist das ultimative Messsystem für die Produktion. Dank seines robusten Designs und seines maximalen Bauteilgewichtes von bis zu 113 kg, können Sie das Gerät genau dort einsetzen, wo Sie es benötigen.

- Telezentrisches optisches System mit fortschrittlicher digitaler Bildverarbeitung und optionaler motorisierter zweifacher Vergrößerung.
- SNAP-X™ - Projektorsoftware zum Vergleich der Bauteile mit CAD-Daten
- 380x225 mm motorisierter XY-Tisch mit präzisen linearen Massstäben manueller Schnell- und Feinverstellung
- Integrierter Controller mit praktischer ausklappbarer Tastatur
- Optionale vollautomatische Messsoftware SNAP-X, auch mit Form-und Lageeinpassung (GD&T).

Video-Kontur-Projektor® mit großem Verfahrbereich

c-vision™ Floor Model

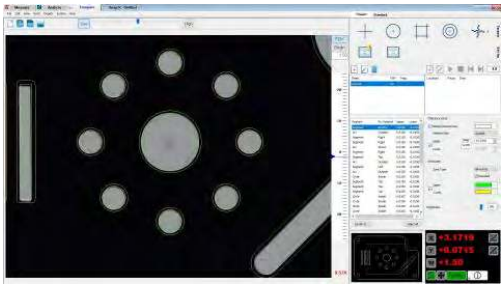

SNAP-X Projektorsoftware

Die SNAP-X Projektorsoftware bietet eine Reihe von Standart-Schablonen für virtuelle Messungen wie MIttellinie und Radius, sowie anpassbare Schablonen, die aus dem CAD erzeugt werden können.

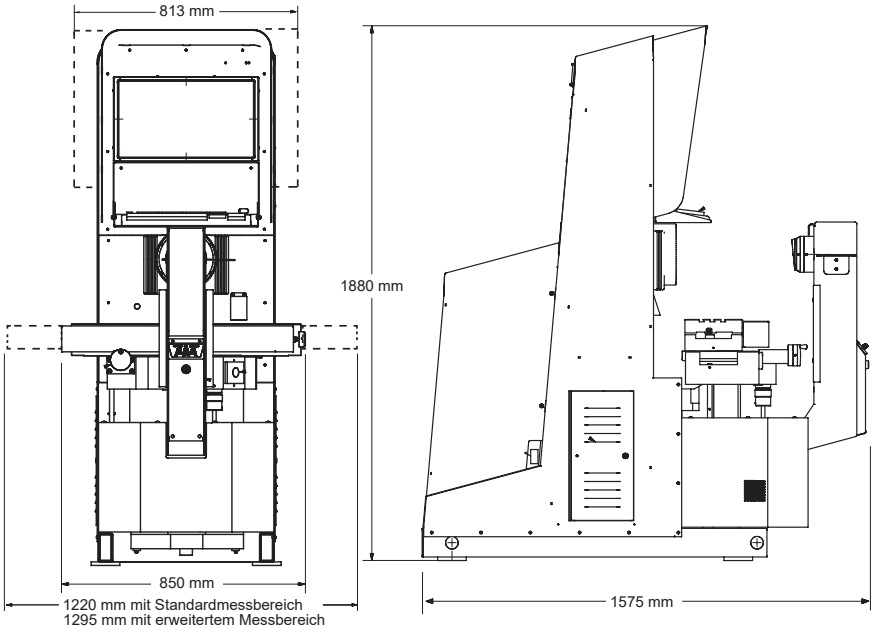

Gewicht ohne Verpackung: 649 kg
Gewicht mit Verpackung: 798 kg

	Standard		Optional
XYZ-Verfahrweg	380 x 225 x 50 mm		380 x 250 x 50 mm 455 x 225 x 50 mm 455 x 250 x 50 mm
Helix-Winkelbereich			±7.5° mit schwenkbarem Arbeitstisch und Nullstellung
Freibereich	400 mm		
XY-Massstabsauflösung	0.001 mm		0.0005 mm
XY-Antriebssystem	Motorisiert, mit Joystick-Steuerung		
Arbeitstisch	Vernickeltes Gusseisen, 800 x 200 mm		
Maximales zulässiges Werkstückgewicht	27 kg		
Optik	Zweifachvergrößerung, voll telezentrisch, hoher Tiefenschärfebereich		
Vergrößerungsobjektive	**Objektiv f.niedr.Vergr.** 100 mm FOV 50 mm DOF 150 mm WD	**4X** Objektiv 25 mm FOV 10 mm DOF 150 mm WD	**10X Objektiv f.hohe Vergr., statt des 4X-Objektives** 10 mm FOV 2 mm DOF 150 mm WD
Beleuchtung	Grünes LED-Durchlicht		Grünes LED-Auflicht (TTL) und Schrägauflicht mit 8 wählbaren Sektoren und stufenloser Regelung der Lichtintensität
Kamera	Hochauflösende digitale Kamera mit großem Bildfeld		
Bildverarbeitung	Verarbeitung von bis zu 256 Graustufen mit 10:1 Subpixel-Auflösung		
Controller	Auf MS Windows®-Basis, mit modernstem Prozessor sowie Onboard-Ports für Netzwerk und Kommunikation		
Software	SNAP-X - Projektorsoftware		SNAP-X Messsoftware (Online+Offline), SNAP-X-Analysesoftware, QC-Calc.SPC
Zubehör			Manuelle oder motorisierte Drehtische; Vorrichtungen und Kalibriernormale; Workstation und Staubschutzkabine, Lichtschild (Überkopfmontage) u.a..
Elektrischer Anschluss	100-120 VAC oder 200-240 VAC, 50/60 Hz, 1 Phase, 750W		
Umgebungsspezifikationen	18° - 22° C, stabil bis ± 1° C / h; 30%-80% Luftfeuchtigkeit; max. Bodenschwingung <0.001g unter 15 Hz		
Arbeitstemperatur, sicherer Betrieb	15° - 30° C		
XY Messgenauigkeit Ebene (E_2)	(0.0075 + L/100) mm		
Bildfeldgenauigkeit	Niedrige Vergrößerung: 0.0075 mm; Hohe Vergrößerung (4X): 0.0040 mm; Hohe Vergrößerung (10X): 0.0030 mm		

Die Genauigkeit wird mit einem von QVI entwickelten Verfahren ermittelt, bei dem "L"die gemessene Länge in "L" in Millimetern darstellt. Die angegebenen Messgenauigkeiten gelten für ein thermisch stabiles System, welches unter den Bedingungen der "Arbeitstemperatur" betrieben wird. Die XY-Genauigkeiten beziehen sich auf Messungen innerhalb der Standard-Messebene mit einem Werkstückgewicht von maximal 5 kg. Die Standartmessebene ist eine Ebene, die sich senkrecht zur optischen Achse innerhalb von 0.5mm und maximal 5.0 mm vom besten Fokus entfernt befindet. . In Abhängigkeit von der Lastverteilung kann die erreichbare Genauigkeit bei maximaler Last abweichen.

ogp **Confidence.** When Results Matter.™

World Headquarters: Rochester, NY, USA • 585.544.0400 • www.ogpnet.com
OGP Shanghai Co, Ltd: Shanghai, China
86.21.5045.8383/8989 • www.smartscope.com.cn
OGP Messtechnik GmbH: Hofheim-Wallau, Germany
49.6122.9968.0 • www.ogpmesstechnik.de
Optical Gaging (S) Pte Ltd: Singapore • 65.6741.8880 • www.smartscope.com.sg

© 2020 Quality Vision International Inc. Specifications subject to change without notice. All rights reserved. Trademarks are the properties of their respective owners.
Export of this product is controlled under U.S. Export Regulations. An Export License may be required for deliveries or re-export outside the United States. Part Number 794138-0820