c-vision ist das ultimative Videomesssystem für die Werkstatt. Dank seines robusten Designs und seiner Tragfähigkeit von bis zu 27 kg können automatische Videomessungen fertigungsnah durchgeführt werden.

- Telezentrische Optik mit zweifacher Vergrößerung und fortschrittlicher digitaler Bildverarbeitung.
- Gehärteter Bauteiltisch zur Verwendung in der Fertigung.
- SNAP-X™ - Projektorsoftware zum Vergleich der Bauteile mit CAD-Daten
- Motorisierter XY-Tisch mit präzisen linearen Massstäben manueller Schnell-und Feinverstellung
- Optionale vollautomatische Messsoftware SNAP-X, auch mit Form-und Lageeinpassung (GD&T).

Video-Kontur-Projektor® in kompakter Tischbauweise

c-vision™ Benchtop

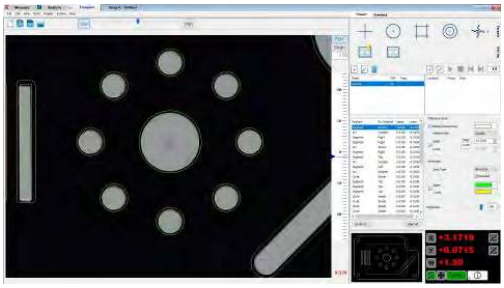

SNAP-X Projektorsoftware

Die SNAP-X Projektorsoftware bietet eine Reihe von Standart-Schablonen für virtuelle Messungen wie MIttellinie und Radius, sowie anpassbare Schablonen, die aus dem CAD erzeugt werden können.

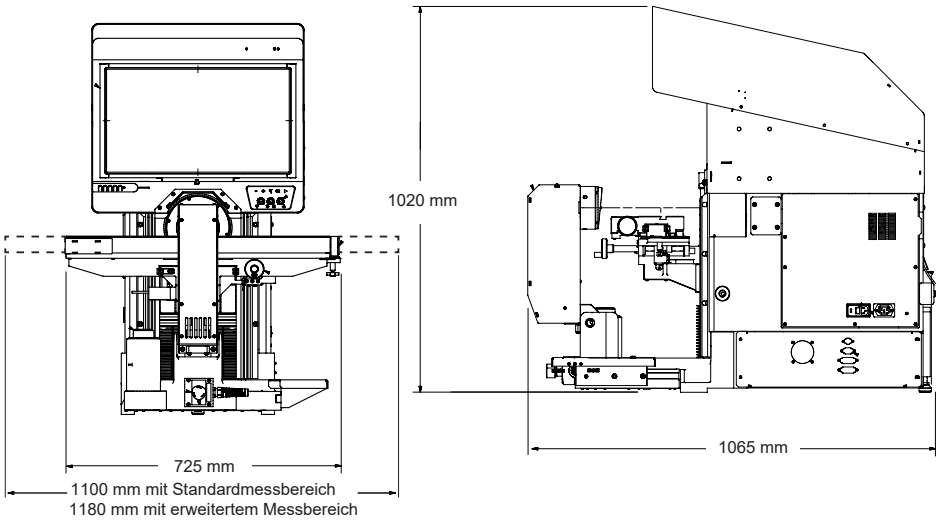

Gewicht ohne Verpackung: 240 kg
Gewicht mit Verpackung: 295 kg

	Standard		Optional
XYZ-Verfahrweg	380 x 150 x 50 mm		450 x 150 x 50 mm
Helix-Winkelbereich	±7.5° mit schwenkbarem Arbeitstisch und Nullstellung		
Freibereich	250 mm		
XY-Massstabsauflösung	0.001 mm		0.0005 mm
XY-Antriebssystem	Motorisiert, mit Joystick-Steuerung		
Arbeitstisch	Eloxiertes Aluminium (hartbeschichtet), mit Schwalbenschwanzaufnahme		
Maximales zulässiges Werkstückgewicht	27 kg		
Optik	Zweifachvergrößerung, voll telezentrisch, hoher Tiefenschärfebereich		
Vergrößerungsobjektive	**Objektiv f.niedr.Vergr.** 80 mm FOV 20 mm DOF 100 mm WD	**4X** Objektiv 20 mm FOV 5 mm DOF 100 mm WD	
Beleuchtung	Grünes LED-Durchlicht und grünes LED-Schrägauflicht mit 8 wählbaren Sektoren		Grünes LED-Auflicht (TTL), mit stufenloser Regelung der Lichtintensität
Kamera	Hochauflösende digitale Kamera		
Bildverarbeitung	Verarbeitung von bis zu 256 Graustufen mit 10:1 Subpixel-Auflösung		
Controller	Auf MS Windows®-Basis, mit modernstem Prozessor sowie Onboard-Ports für Netzwerk und Kommunikation		
Software	SNAP-X - Projektorsoftware		SNAP-X Messsoftware (Online+Offline), SNAP-X-Analysesoftware, QC-Calc.SPC
Zubehör			Manuelle oder motorisierte Drehtische; Vorrichtungen und Kalibriernormale; Workstation und Staubschutzkabine, Lichtschild (Überkopfmontage) u.a..
Elektrischer Anschluss	100-120 VAC oder 200-240 VAC, 50/60 Hz, 1 Phase, 600W		
Umgebungsspezifikationen	18° - 22° C, stabil bis ± 1° C / h; 30%-80% Luftfeuchtigkeit; max. Bodenschwingung <0.001g unter 15 Hz		
Arbeitstemperatur, sicherer Betrieb	15° - 30° C		
XY Messgenauigkeit Ebene (E_2)	(0.0075 + L/100) mm		
Bildfeldgenauigkeit	Niedrige Vergrößerung: 0.0075 mm Hohe Vergrößerung (4X): 0.0040 mm		

Die Genauigkeit wird mit einem von QVI entwickelten Verfahren ermittelt, bei dem “L”die gemessene Länge in "L" in Millimetern darstellt. Die angegebenen Messgenauigkeiten gelten für ein thermisch stabiles System, welches unter den Bedingungen der "Arbeitstemperatur" betrieben wird. Die XY-Genauigkeiten beziehen sich auf Messungen innerhalb der Standard-Messebene mit einem Werkstückgewicht von maximal 5 kg. Die Standartmessebene ist eine Ebene, die sich senkrecht zur optischen Achse innerhalb von 0.5mm und maximal 5.0 mm vom besten Fokus entfernt befindet. . In Abhängigkeit von der Lastverteilung kann die erreichbare Genauigkeit bei maximaler Last abweichen.

Confidence. When Results Matter.™

World Headquarters: Rochester, NY, USA • 585.544.0400 • www.ogpnet.com
OGP Shanghai Co, Ltd: Shanghai, China
86.21.5045.8383/8989 • www.smartscope.com.cn
OGP Messtechnik GmbH: Hofheim-Wallau, Germany
49.6122.9968.0 • www.ogpmesstechnik.de
Optical Gaging (S) Pte Ltd: Singapore • 65.6741.8880 • www.smartscope.com.sg

© 2020 Quality Vision International Inc. Specifications subject to change without notice. All rights reserved. Trademarks are the properties of their respective owners.
Export of this product is controlled under U.S. Export Regulations. An Export License may be required for deliveries or re-export outside the United States. Part Number 794138-0820